THIS DRAWING IS UNPUBLISHED.
VERTRAULICHE UNVERÖFFENTLICHTE ZEICHNUNG
© COPYRIGHT 2000 BY AMP INCORPORATED. ALL RIGHTS RESERVED. ALLE RECHTE VORBEHALTEN

RELEASED FOR PUBLICATION
FREI FÜR VERÖFFENTLICHUNG ,2000.

MATED WITH:
PASSEND ZU:
–

LOC AI DIST –
PROJEKT NR.: –

REVISIONS
ÄNDERUNGEN

P	LTR	DESCRIPTION / BESCHREIBUNG	DATE	DWN	APVD
	B2	TOLERANCE CORRECTED	27FEB02	Abr	M.I.
	B3	NEW PN ADDED/TOLERANCE CORRECTED	16.Jun.03	ABRAHAM,G.	BRUNNER,M.
	B4	NEW PN ADDED	15.Oct.03	ABRAHAM,G.	BRUNNER,M.
	B5	NEW DASH NUMBERS ADDED	15.Apr.05	ABRAHAM,G.	BRUNNER,M.
	B6	NEW PN 1241978-1 ADDED	20.FEB.07	ABRAHAM,G.	BRUNNER,M.
	B7	NEW PN 1719534-4 AND 4-1719534-1 ADDED	20.FEB.07	ABRAHAM,G.	BRUNNER,M.

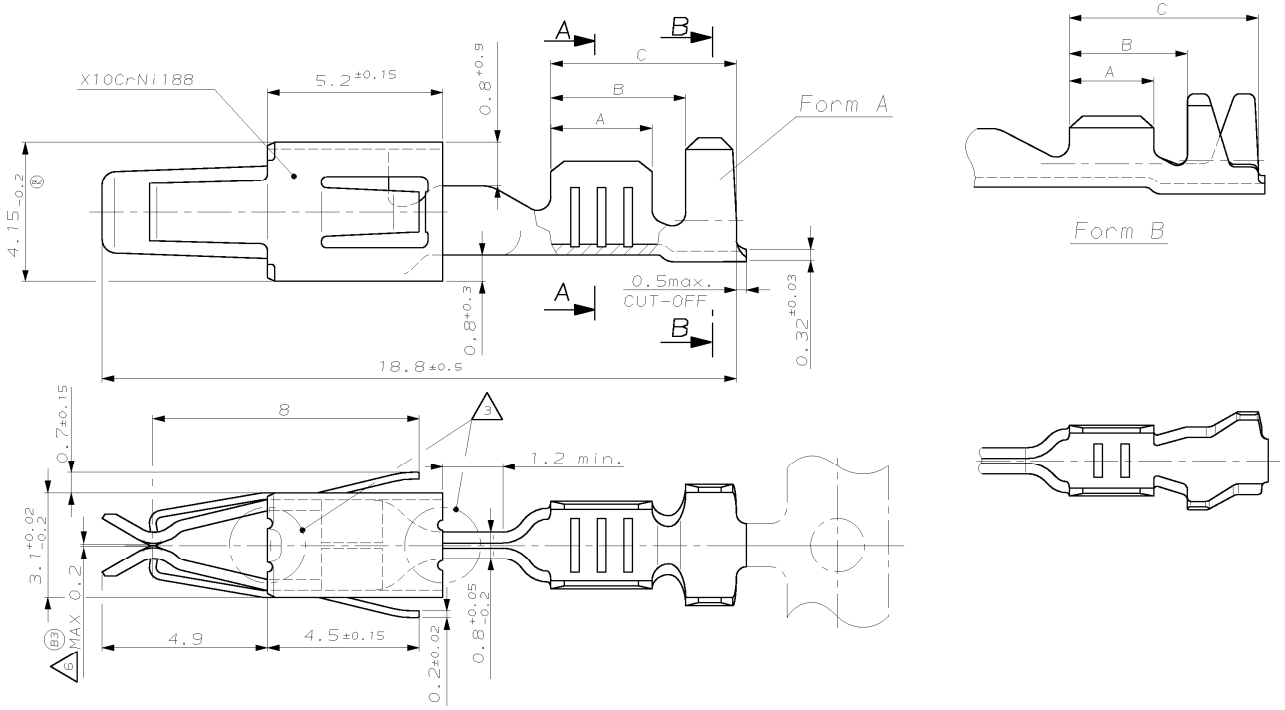

CONTACTS FOR FLR-CABLE
Kontakte für FLR-Leitung

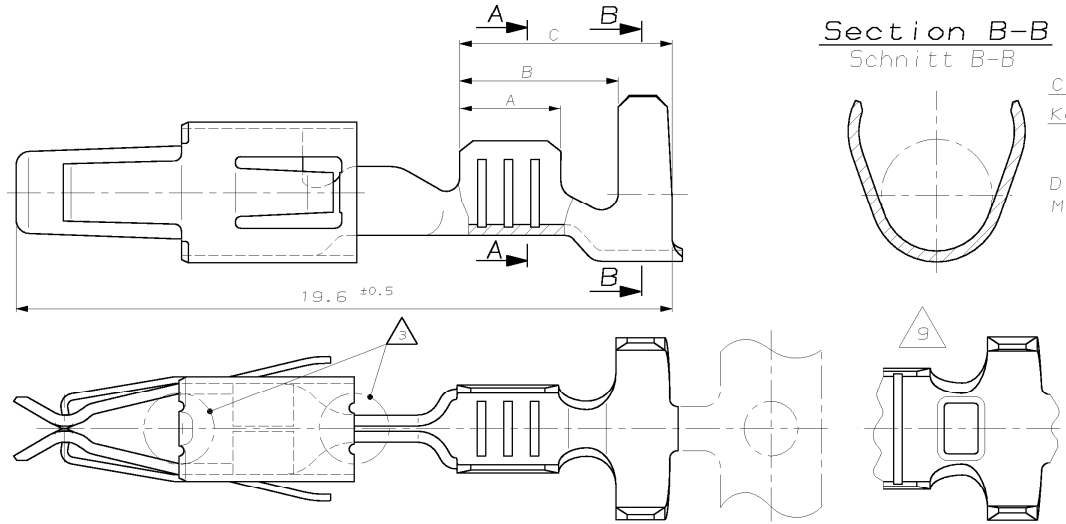

Section B-B
Schnitt B-B

CONTACTS FOR SINGLE WIRE SEALING SYSTEM: FLR- AND FLK-CABLE
Kontakte für Einzel-Dichtungs-System: FLR- und FLK-Leitung

DIMENSIONS SEE FIGURE CONTACTS FOR FLR-CABLE
Maße siehe Darstellung der Kontakte für FLR-Leitung

THIS DRAWING IS A CONTROLLED DOCUMENT FOR AMP INCORPORATED. IT IS SUBJECT TO CHANGE AND THE CONTROLLING ENGINEERING ORGANIZATION SHOULD BE CONTACTED FOR THE LATEST REVISION. DIESES ZEICHNUNGSDOKUMENT WIRD DURCH AMP INCORPORATED KONTROLLIERT. ÄNDERUNGEN, DIE DEM TECHNISCHEN PERSONAL ERFORDERLICH SIND VORBEHALTEN. DEN JEWEILS LETZTGÜLTIGEN ÄNDERUNGSSTAND ERFAHREN SIE AUF ANFRAGE.

DIMENSIONS:
DIMENSIONEN: mm

TOLERANCES UNLESS OTHERWISE SPECIFIED:
ALLGEMEINTOLERANZEN
n. ISO 8015
n. ISO 2768 - mH -E
n. DIN 16901 - 140
0 PLC ±-
1 PLC ±-
2 PLC ±-
3 PLC ±-
ANGLES/WINKEL ±-

MATERIAL –
FINISH/OBERFLAECHE/FARBE –

DWN M.Pfeilschifter 18-AUG-00
CHK V.Huhn 18-AUG-00
APVD M.Bleicher 02-Jun-03
PRODUCT SPEC PRODUKTSPEZ. 108-18013
APPLICATION SPEC VERABEITUNGSSPEZ. 114-18050
WEIGHT GEWICHT –

NAME: Junior Power Timer Typ A
Product Group Drawing
JPT Typ A Kundensammelzeichnung

SIZE A2 | CAGE CODE 00779 | DRAWING NO ZEICHNUNGS-NR. C-1355047 | RESTRICTED TO NUR FUER –

CUSTOMER DRAWING /KUNDENZEICHNUNG | MASSSTAB 10:1 | BLATT 1 OF VON 2 | REV B7

AMP 1471-9 REV 27JUN96

07-MAR-07 15:50:23 sq009842 s.1355047.1.c (in EDM)